BROKK®

Especificaciones técnicas

Martillo hidraúlico estándar — SBC 850
Se puede solicitar a BROKK AB el diagrama de carga y estabilidad

Rendimiento

Velocidad de giro	14 s/360°
Velocidad máx. de transporte	2,1 km/h; 0,6 m/s
Pendiente máx.	30°

Sistema hidráulico

Capacidad del sistema hidráulico	100 l
Tipo de bomba	Bomba de pistón con sensor de carga variable
Presión máx. del sistema a los cilindros y motores	16,5 Mpa
Presión máx. del sistema incrementada a la herramienta	25,0 Mpa
Presión de sistema disminuida para la herramienta variable entre	10-16,5 MPa
Flujo máx. de la bomba	100 l/min

*** El flujo máx. de la bomba y la presión del sistema máx. no pueden obtenerse simultáneamente para no sobrecargar al motor**

Rendimiento de diesel

Kubota V3300 Cuatro cilindros, refrigeración por agua, motor de 4 tiempos

Potencia a 2000 rpm (SAE J1995, 31349)	50,7 kW
Capacidad del tanque de combustible	60 l
Volumen de aceite con y sin cambio de filtro	13,2 l
Volumen del líquido de refrigeración	9 l
Punto de congelación	-40°C

Sistema de control

Tipo de control	Caja de control portátil
Código de señales	Digital
Transmisión	Cable/Radio

Peso

Peso de la máquina sin herramienta	4500 kg

Nivel de ruido

Nivel de intensidad sonora Lwa, medido según la directiva 2000/14/EG	90,1 dB(A)

Technical Data

Hydraulic breaker in illustrations — SBC 850
Load and stability diagram can be ordered from Brokk AB

Performance

Slewing speed	14 sec/360°
Transport speed, max.	2,1 km/h; 0,6 m/s; 1,3 mph
Incline angle, max.	30°

Hydraulic system

Hydraulic system capacity	100 l; 26,4 US gal
Pump type	Variable load-sensing piston pump
System pressure to cylinders and motors, max.	16,5 MPa; 2393 psi
System pressure, increased to attachment, max	25.0 MPa; 3626 psi
System pressure, decreased to attachment, variable between	10-16,5 MPa; 1450-2393 psi
Pump flow max*	100 l/min; 26,5 US gal/min

*** Max pump flow and max system pressure cannot be delivered at the same time as the engine will overload.**

Diesel performance

Kubota V3300 Four-cylinder, water-cooled, 4-stroke engine

Output at 2000 rpm (SAE J1995, 31349)	50,7 kW; 68 hp
Fuel tank capacity	60 l; 15,85 US gal
Engine oil volume with and without filter change	13,2 l; 3,49 US gal
Coolant volume	9 l; 2,38 US gal
Freezing point	-40°C; -104°F

Control system

Control type	Portable control box
Signal code	Digital
Transfer	Cable/Radio

Weight

Weight of basic machine excluding attachment	4500 kg; 9920 lbs

Noise level

Sound power level Lwa, measured according to directive 2000/14/EC	90,1 dB(A)

Especificações técnicas

Martelo hidráulico conforme mostram as ilustrações — SBC 850
Brokk AB fornece, sob pedido, os diagramas de carga e estabilidade

Rendimento

Velocidade de rotação	14 s /360°
Velocidade máx. de transporte	2,1 km/h; 0,6 m/s
Inclinação máx.	30°

Sistema hidráulico

Capacidade do sistema hidráulico	100 l
Tipo de bomba	Bomba de pistão variável sensível à carga
Pressão máx. do sistema sobre os cilindros e motores	16,5 MPa
Pressão do sistema aumentada e disponível no acessório (máx.)	25,0 MPa
Pressão do sistema aumentada e disponível no acessório (min.) variável entre	10-16,5 MPa
Caudal máx. da bomba	100 l/min

*** O caudal máx da bomba e a pressão máx. do sistema não podem ser obtidos ao mesmo tempo para não sobrecarregar o motor.**

Rendimento do diesel

Kubota V3300 Motor a 4 tempos e de 4 cilindros, refrigeração por água

Potência a 2000 rpm (SAE J1995, 31349)	50,7 kW
Capacidade do tanque de combustível	60 l
Volume do óleo de motor com ou sem troca de filtro	13,2 l
Volume do liquido de refrigeração	9 l
Ponto de congelação	-40°C

Sistema de comando

Tipo de comando	Painel de controlo portátil
Transmissão de sinais	Digital
Transmissão	Cabo/Radio

Peso

Peso da máquina base sem acessórios	4500 kg

Nível de potência sonora

Nível sonoro Lwa, medido de acordo com a diretiva 2000/14/CE	90,1 dB(A)

Rätten till ändringar utan föregående meddelande förbehålles då maskinen ständigt utvecklas. Avvikelser gällande mått och vikt kan förekomma. Produkterna måste användas i överensstämmelse med allmän praxis, tillverkarens användar-instruktioner, lagar och förordningar gällande arbetsskydd och andra rekommendationer.

We reserve the right to make changes without prior notice as the machine is under continuous development. Deviations in measurements and weight can occur. Products must be used in conformity with safe practice, manufacturer's instructions and applicable statutes, regulations, codes and ordinances.

Änderungen, die dem technologischen Fortschritt dienen, sind auch ohne vorherige Ankündigung vorbehalten. Abweichungen bei Abmessungen und Gewichts sind möglich. Die Produkte sind gemäß der allgemeinen Praxis und in Übereinstimmung mit den Bedienungsanweisungen des Herstellers, Arbeitsschutzgesetzen und -verordnungen sowie anderen Empfehlungen und Standards zu verwenden.

Nous développons continuellement nos engins; aussi nous réservons-nous le droit de procéder à des modifications sans avertissement préalable. Des différences de dimensionnement et de poids peuvent survenir. Les produits doivent être utilisés conformément aux règles d'usage, aux consignes d'utilisation du fabricant, aux réglementations de sécurité et aux autres recommandations.

Trycker: City i Skellefteå AB 211

Brokk 330D

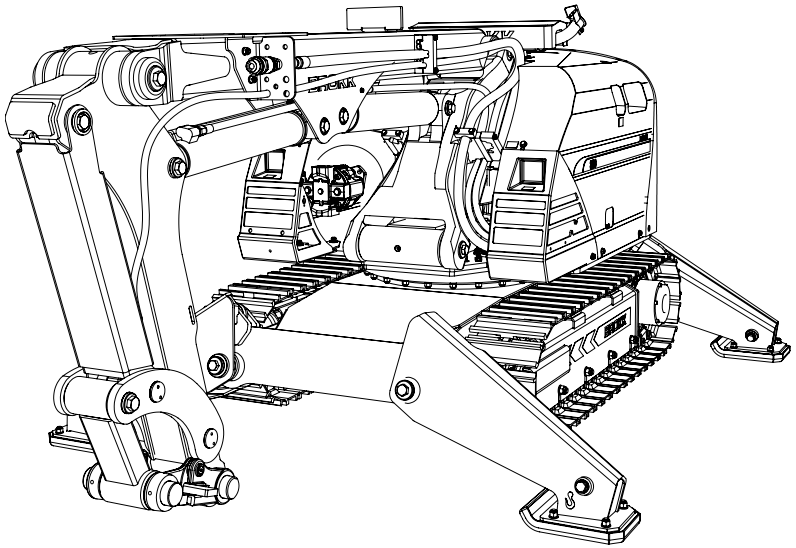

Brokk AB
P.O. Box 730
SE-931 27 Skellefteå, SE
Tel +46 910 711 800
Fax +46 910 711 811
E-mail: info@brokk.com
www.brokk.com

Distributor:

3136 8014 03-3-C

Brokk® -Brokk is a registered trademark

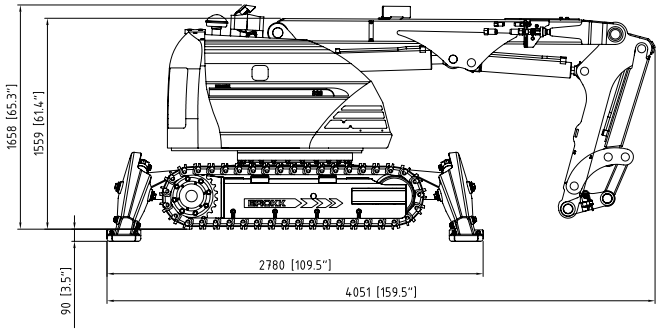

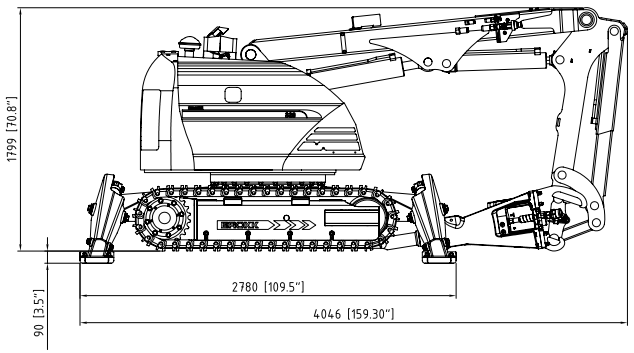

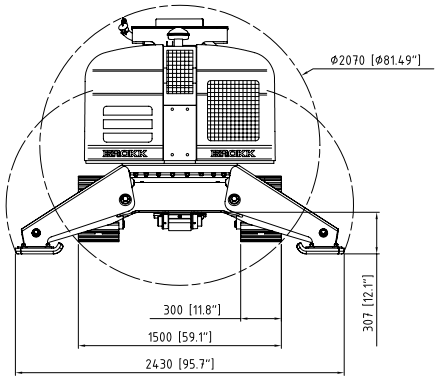

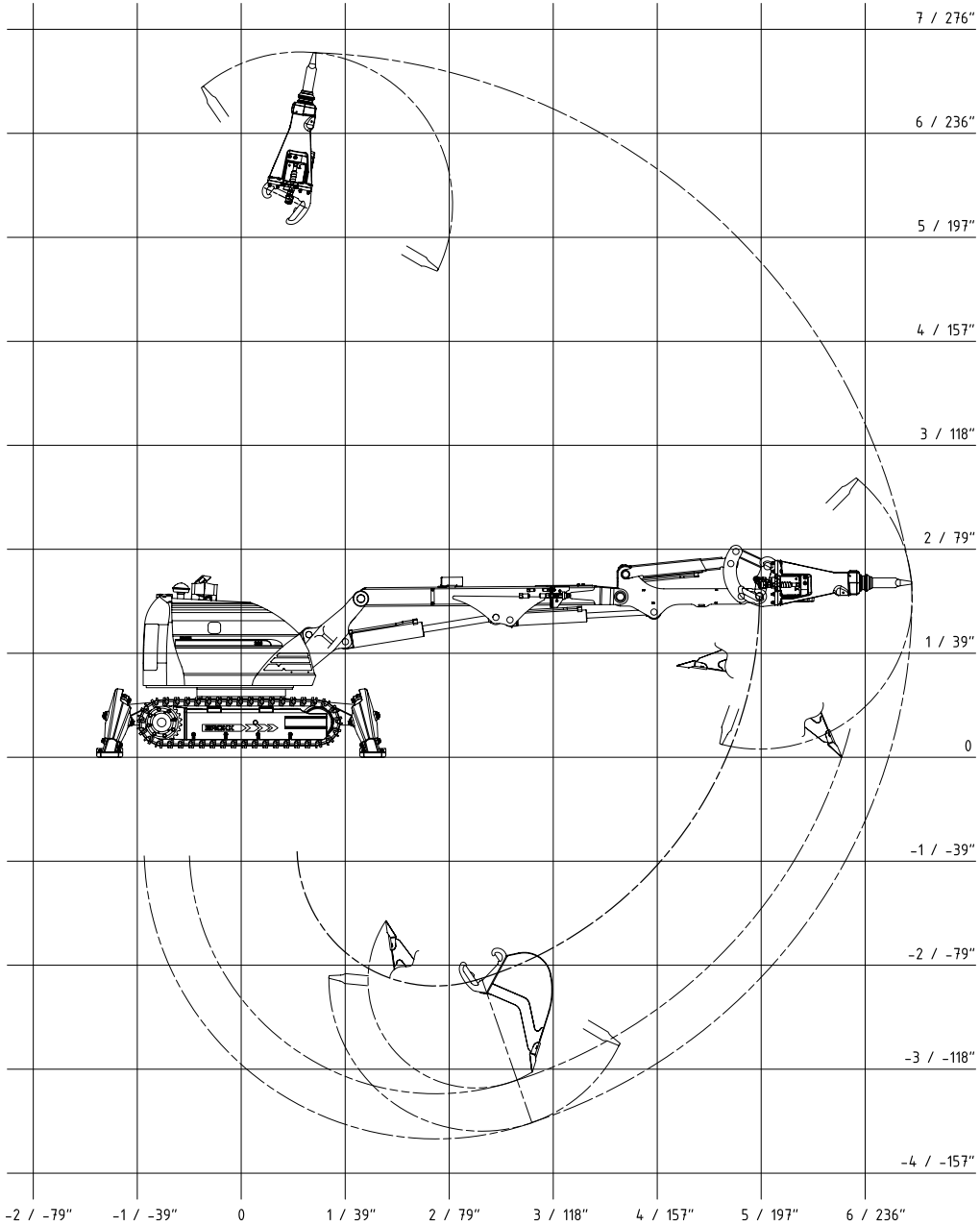

Brokk -Brokk is a registered trademark